groupe TRIUM group

EXPERT DANS LA GESTION D'UNIFORMES

À L'IMAGE DE VOTRE MARQUE

POLO FLEX POUR HOMME

(AWS19-7123 version femme non illustré)

AVANT

CÔTÉ

ARRIÈRE

AVANT

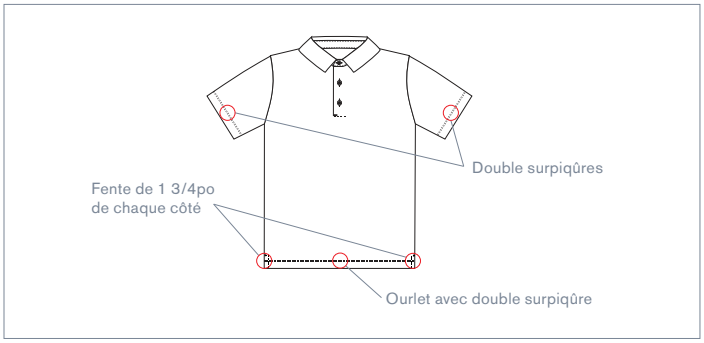

ARRIÈRE

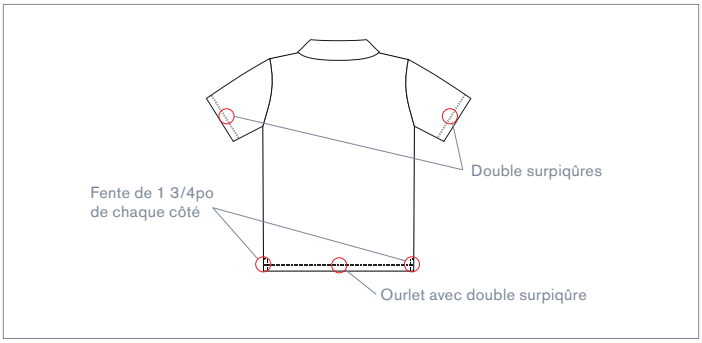

DÉTAILS

Vous recherchez un vêtement à la fois confortable et décontracté sans avoir un look trop sportif ? Ne cherchez plus! Voici le polo chic qui saura répondre à toutes vos attentes. Avec un tissu extensible dans les 4 directions et une coupe performance, vous vous sentirez à l'aise en tout temps. Sa technologie anti-odeur et son système d'évacuation de l'humidité feront de ce polo un vêtement emblématique de vos sorties. De plus, il existe en différentes couleurs chinées ce qui vous conférera un look tendance et actuel.

groupe TRIUM group

EXPERT DANS LA GESTION D'UNIFORMES
À L'IMAGE DE VOTRE MARQUE

POLO FLEX POUR HOMME

(AWS19-7123 version femme non illustré)

CARACTÉRISTIQUES DU VÊTEMENT

- Tissu doux, léger et technique extensible dans les 4 sens améliorant la mobilité et le confort
- Pied de col contrastant pour un look plus décontracté
- Fentes latérales dans le bas du vêtement pour le confort
- Anti-boulochage
- Résistant aux accrocs
- Garde au frais et au sec grâce à une technologie qui permet d'évacuer la transpiration rapidement
- Sèche rapidement grâce à un tissu ultra respirant
- Traitement antimicrobien

TISSUS

- 95% Polyester
- 5% Spandex

TAILLES DISPONIBLES

P, M, G, TG, 2TG, 3TG, 4TG

COULEURS DISPONIBLES

Marine chiné /
Gris pâle chiné

Gris pâle chiné /
Noir chiné

Noir chiné /
Gris pâle chiné

Bleu chiné /
Gris pâle chiné

ANTI-BOULOCHAGE

ANTI-ACCROC

ANTIMICROBIEN

APPELEZ-NOUS POUR EN DÉCOUVRIR DAVANTAGE AU : **1 800 516-0396**

groupe TRIUM group