groupe TRIUM group

EXPERT DANS LA GESTION D'UNIFORMES CORPORATIFS

À L'IMAGE DE VOTRE MARQUE

VESTE HAUTE VISIBILITÉ AVEC VELCRO

(Unisexe)

AVANT

ARRIÈRE

CÔTÉ

AVANT

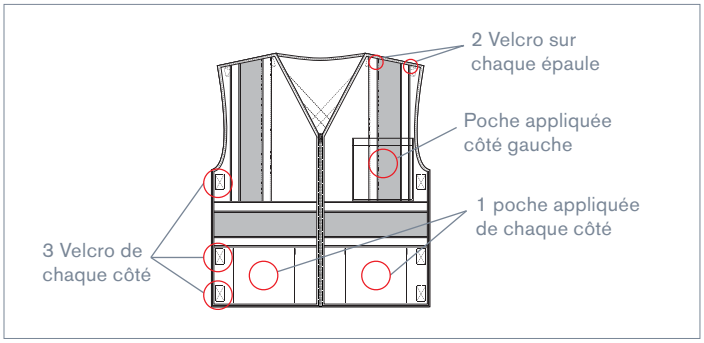

ARRIÈRE

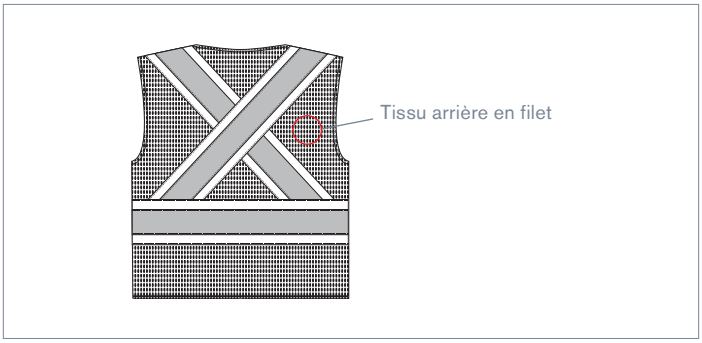

DÉTAILS

Parce que chaque travailleur a besoin d'être parfaitement visible en tout temps, nous avons revisité la veste de sécurité. Répondant aux normes CAN/CSA Z96, elle est faite de deux matières dont l'arrière est en Mesh pour que le travailleur en mouvement se sente plus à l'aise avec un vêtement respirant. Une veste idéalement pensée pour être la plus sécuritaire possible grâce à ses Velcro positionnés sur les épaules et les côtés qui permettent la libération immédiate du travailleur en cas de retenu.

APPELEZ-NOUS POUR EN DÉCOUVRIR DAVANTAGE AU : **1 800 516-0396**

groupe TRIUM group

groupe TRIUM group

EXPERT DANS LA GESTION D'UNIFORMES CORPORATIFS
À L'IMAGE DE VOTRE MARQUE

VESTE HAUTE VISIBILITÉ AVEC VELCRO

(Unisexe)

CARACTÉRISTIQUES DU VÊTEMENT

- Vêtement respectant la norme CAN/CSA Z96, vêtement de classe 2 Niveau 2 :
  - Luminance minimum de 0.76
  - Bandes réfléchissantes : verticales, horizontales et en "X"
- Veste bi-matière avec l'avant tricot uni et l'arrière en filet
- Poche côté gauche
- 2 poches appliquées sur les côtés
- Velcro au niveau des épaules et des côtés

TISSUS

- Avant : Tricot uni 100% polyester
- Arrière : Filet 100% polyester

TAILLES DISPONIBLES

P/M, G/TG, 2TG/3TG

COULEURS DISPONIBLES

Jaune

BANDES RÉFLÉCHISSANTES